スイッチ取付台

SWITCH MOUNTING BRACKET

HZK・HZKH

HZK-131

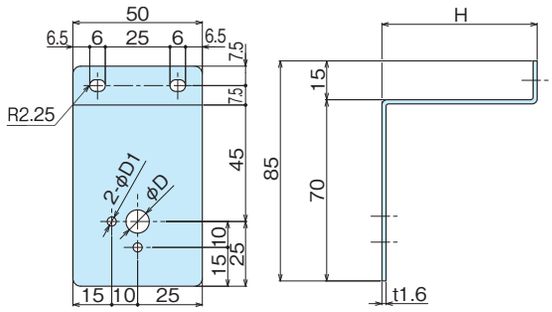

HZK-091～301

特　徴 Feature

- スイッチ取付穴は9φ、13φ、22φ、25φ、30φの5種ですべてのスイッチやボリュームの取付に対応できます。
- 各サイズとも1個用と2個用があり組み合せて3個以上の多連の取付けにも対応できます。
- スイッチ取付面は表示銘板が取付けやすいように広くとってあります。
- 9φと13φは回り止め用に小穴を0°と90°の位置に各1個あけてありますので縦位置でも横位置でも使えます。

材　質 ●鋼板（1.6t）
表面処理 ●三価クロメート
用　途 ●各種スイッチ、ボリュームの取付金具
備　考 ●市販品につき、ケース単位（入数）でのご注文をお願い致します。

HZK-092

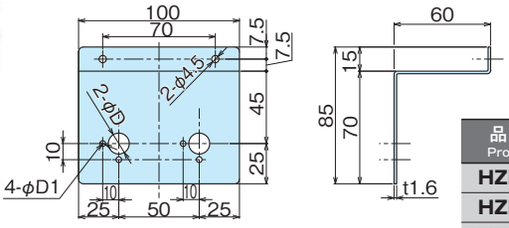

HZK-092～302

■使用例

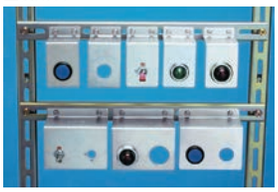

品　番 Product No.	用　途	H	φD	φD1	自重（g） Weight	入数 Lot	単　価 Price
HZK-091	ボリューム	60	9	3.5	88	10	¥290
HZK-131	ボリューム、トグルスイッチ	60	13	3.5	80	10	¥290
HZK-221	22φスイッチ、ランプ	60	22.5		74	10	¥290
HZKH-221	22φスイッチ、ランプ	70	22.5		80	10	¥420
HZK-251	25φスイッチ、ランプ	60	25.5		70	10	¥290
HZK-301	30φスイッチ、ランプ	60	30.5		67	10	¥290
HZKH-301	30φスイッチ、ランプ	70	30.5		72	10	¥420
HZK-092	ボリューム	60	9	3.5	173	10	¥340
HZK-132	ボリューム、トグルスイッチ	60	13	3.5	165	10	¥340
HZK-222	22φスイッチ、ランプ	60	22.5		140	10	¥340
HZK-252	25φスイッチ、ランプ	60	25.5		136	10	¥340
HZK-302	30φスイッチ、ランプ	60	30.5		128	10	¥340

HS-14

HS-14

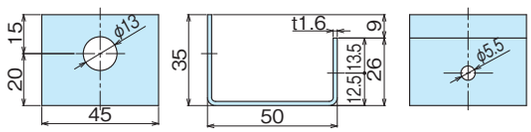

HS-14

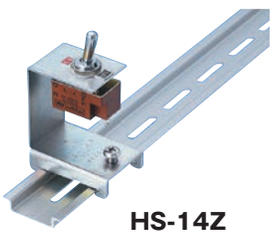

HS-14Z

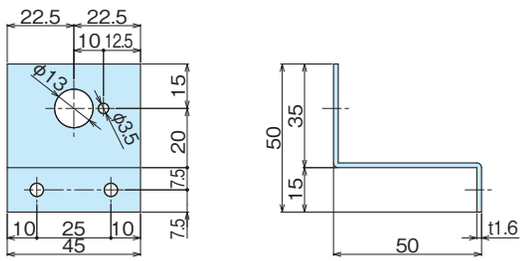

HS-14Z

HS-14F

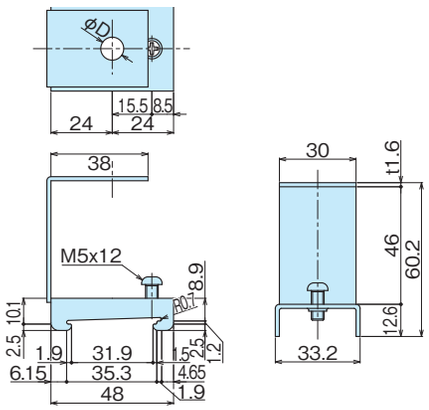

HS-14F

特　徴 Feature

- 配電盤、制御盤、操作盤内にボリュームや各種スイッチを単独に取付けるのに便利な取付金具です。
- HS-14は省スペースタイプ。
- HS-14Zは後付けしやすいZ型です。
- HS-14Fはフリーレール（DINレール）上の任意の位置に取り付けられます。

材　質 ●鋼板
表面処理 ●三価クロメート
用　途 ●盤内の構造につまみや各種スイッチ等の取付用
備　考 ●市販品につき、ケース単位（入数）でのご注文をお願い致します。

品　番 Product No.	φD	自重（g） Weight	入　数 Lot	単　価 Price
HS-14	13	56	10	¥200
HS-14Z	13	54	10	¥170
HS-14F-9	9	62	10	¥380
HS-14F-13	13	61	10	¥380