防水型蝶番

WATERPROOF HINGES

A-13(SS)

A-13

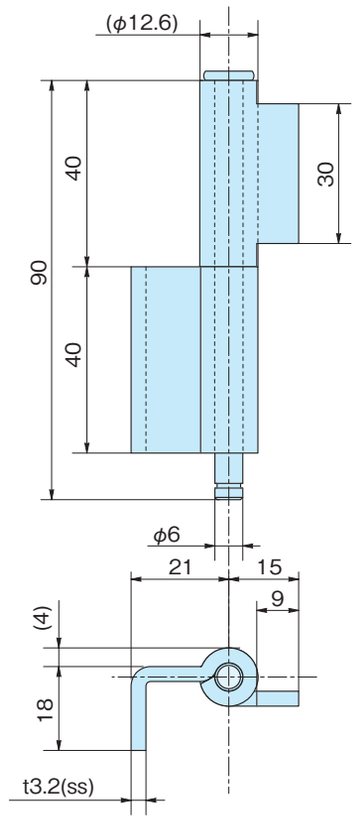

特　徴 Feature	●ピンが抜差しでき、取付けが簡単です。 ●板パイプで溶接が容易です。
	●It's slip-joint type and simple to install on the panel. ●Pipe is plate type, so it's easy to weld.
材　質	●A-13／鉄(SPHC)3.2t
表面処理	●ピンのみ三価クロメートめっき
用　途	●配電盤･分電盤･制御盤･その他各種防水型BOX
備　考	●角カラーに組み替えも可能です。
Material	●A-13/Hot rolled steel plate (SPHC)3.2t
Finish	●Zinc chromate plating (Pin only)
Specific Use	●Distribution, control boards, all kinds of waterproof panels.
Remarks	●It can be changed to the square collars for variations.

■参考取付例 Example of installing reference

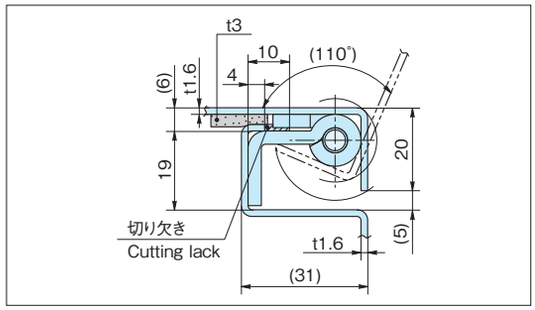

品　番 Product No.	自　重(g) Weight	入　数 Lot	単　価 Price
A-13	111	50	¥200

A-24~25(SS)･SA-24~25(SUS)

A-24

A-25

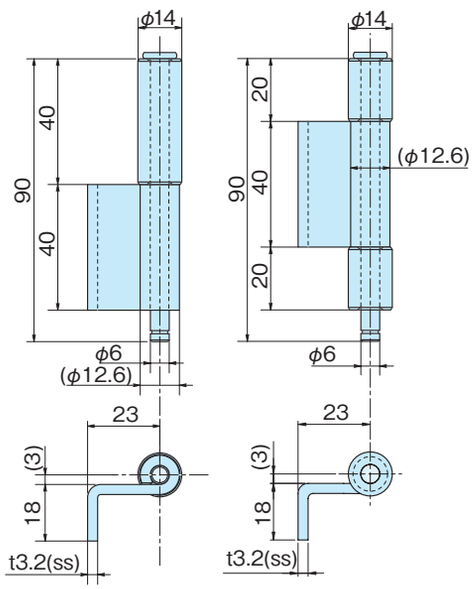

特　徴 Feature	●ピンが抜差しでき、取付けが簡単です。 ●SA-24~25はステンレス製で耐食性に優れています。
	●It's slip-joint type and simple to install on the panel. ●SA-24~25 is stainless steel product, so it has a high resistance to corrosion.
材　質	●A-24~25／鉄(SPHC)3.2t ●SA-24~25／ステンレス(SUS304)3t
表面処理	●A-24~25／ピンのみ三価クロメートめっき
用　途	●配電盤･分電盤･制御盤･その他各種防水型BOX
備　考	●角カラーに組み替えも可能です。
Material	●A-24~25/Hot rolled steel plate (SPHC)3.2t ●SA-24~25/Stainless steel plate (SUS 304)3t
Finish	●A-24~25/Zinc chromate plating (Pin only)
Specific Use	●Distribution, control boards, all kinds of waterproof panels.
Remarks	●It can be changed to the square collars for variations.

■参考取付例 Example of installing reference

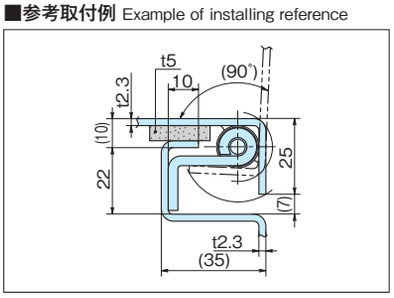

品　番 Product No.	自　重(g) Weight	入　数 Lot	単　価 Price
A-24	120	50	¥230
A-25	118	50	¥230
SA-24	116	50	¥700
SA-25	116	50	¥700